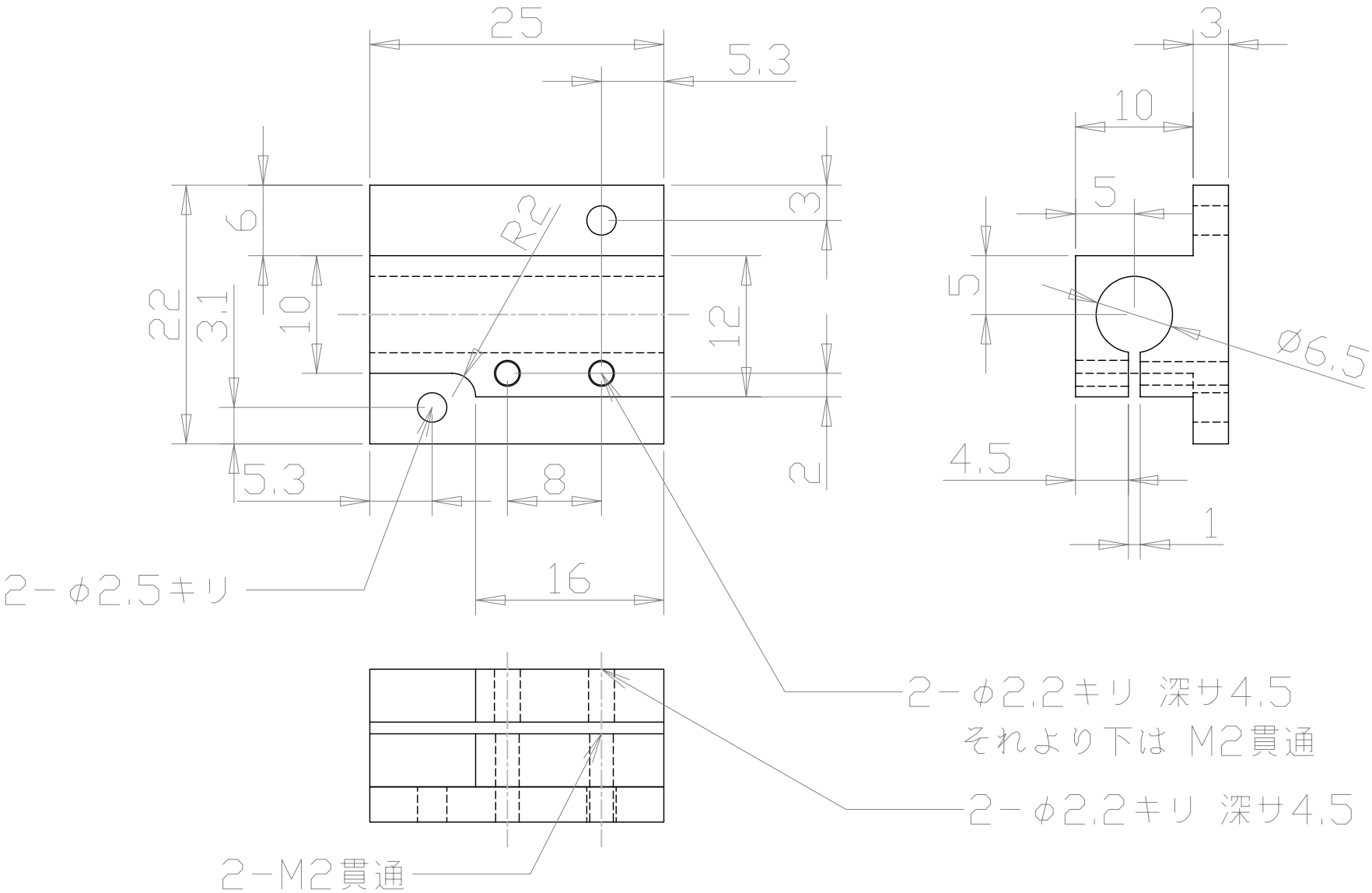


| | | | |
|---|---|---|---|
| 縮尺<br>2/1 | 材質<br>A5052 | 表面処理<br>− | 面取<br>糸面取り |
| 仕上記号<br>▽▽ | 名称<br>ANIR<br>ヒーターホルダ | | 図番<br>ANIR-HEATER-101 |
| 普通公差<br>精級 | 日付<br>2008/1/18 | 製図者<br>本原顕太郎／東大天文センター<br>0422-34-5049 | 個数<br>1 |